ŘEZ 1, BLOK B, MĚŘÍTKO 1:50

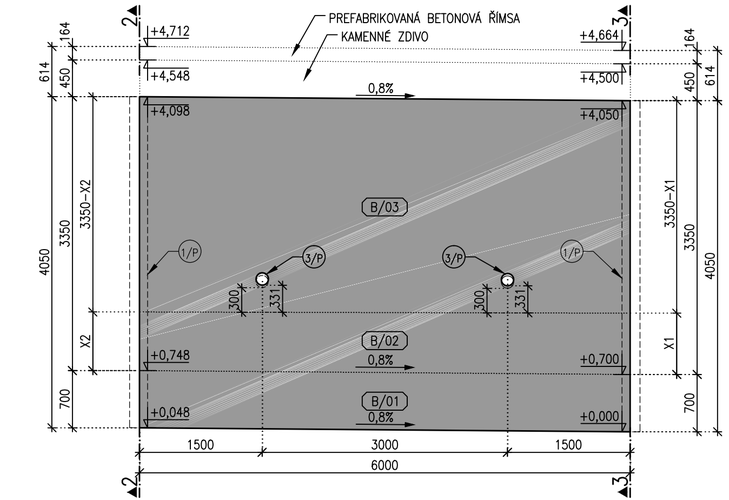

ŘEZ 2, BLOK B, MĚŘÍTKO 1:50

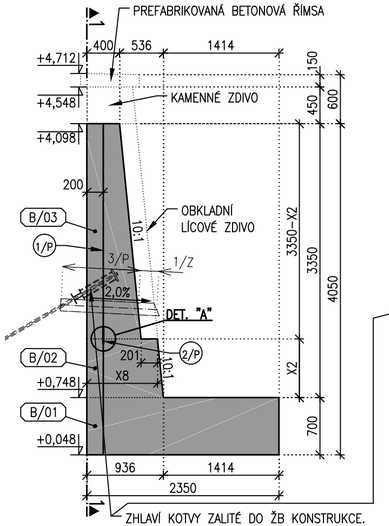

ŘEZ 3, BLOK B, MĚŘÍTKO 1:50

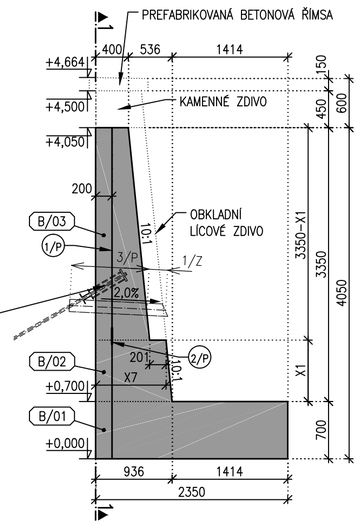

ZHLAVÍ KOTVY ZALITÉ DO ŽB KONSTRUKCE.
VÝŠKOVĚ DOCHÁZÍ KE KOLIZI KOTEV (PŘEVÁZEK) S POTRUBÍM DRÉNU.
POLOHA KOTEV (PŘEVÁZEK) JE NAVRŽENA TAK, ABY SE KOTVY UMÍSŤOVALY MIMO POLE DRÉNU.
TAM KDE TO NEBYLO MOŽNÉ SE POSUNUL DRÉN. VIZ PŘÍLOHY D.01_3.1.1 A D.01_3.1.2.

	Vzdálenost	X1	X2	X3	X4	X5	X6	X7	X8	L
Typ bloku	Strana	Povodní (spodní)	Protiproudní (horní)	Povodní (spodní)	Protiproudní (horní)	Povodní (spodní)	Protiproudní (horní)	Povodní (spodní)	Protiproudní (horní)	Čelní
	Popis	výška druhého pracovního záběru		zkosení přední (tok)		zkosení zadní (pažení)		horní šířka druhého záběru		pata stěny (rozhraní záběru X1/01 a X2/02
TYP B	Blok 18	750	717	-7	-19	5	13	861	864	6 000
TYP B	Blok 19	717	683	-19	-4	13	3	864	868	6 000
TYP B	Blok 20	683	650	-4	-8	3	5	868	871	6 000
TYP B	Blok 21	650	617	-8	-18	5	12	871	874	6 000
TYP B	Blok 22	617	583	-18	-9	12	6	874	878	6 000
TYP B	Blok 23	583	550	-9	-29	6	19	878	881	6 000
TYP B	Blok 24	550	517	-29	0	19	0	881	884	6 000
TYP B	Blok 25	517	483	0	0	0	0	884	888	6 000
TYP B	Blok 26	483	450	0	0	0	0	888	891	6 000

Hodnoty jsou uváděny v mm
Hodnoty zkosení (+ prodloužení strany, - zkrácení strany)

POZNÁMKY:

1) PRACOVNÍ SPÁRY SE UTĚSNÍ DLE SCHVÁLENÉHO DETAILU.
2) PRACOVNÍ SPÁRA SE PŘED BETONÁŽÍ MUSÍ ŘÁDNĚ OČISTIT A NAVLHČIT.

BETON: C30/37 – BLIŽŠÍ SPECIFIKACE VIZ TZ.

PŮDORYS, BLOK B, MĚŘÍTKO 1:50

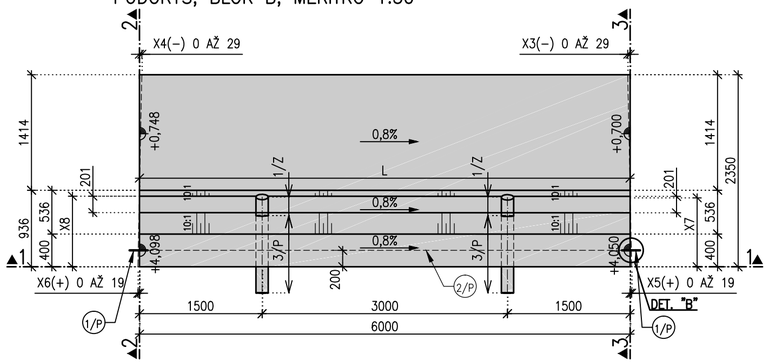

DETAIL "A", MĚŘÍTKO 1:25
VODOROVNÁ PRACOVNÍ SPÁRA

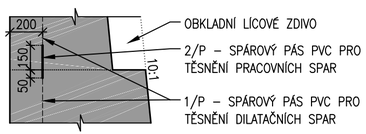

DETAIL "B", MĚŘÍTKO 1:25
SVISLÁ DILATAČNÍ SPÁRA

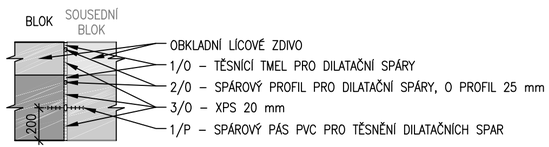

SOUŘADNÝ SYSTÉM JTSK
VÝŠKOVÝ SYSTÉM B.p.v.

GOLIK VH

Golík VH, s. r. o., Ing. Pavel Golík, Babice nad Svitavou 162 66401, tel: 734 136 339, e-mail: golik@golikvh.cz

Objednatel: Povodí Odry, s. p.	Stupeň dokumentace: DPS	Datum / č. zakázky: 12/2020 / s20_02
Vedoucí projektant: Ing. Pavel Golík	Odpovědný projektant: Ing. Pavel Golík	Vypracoval: Ing. Jiří Čejp
Akce: Bílovka v Bílovci km 11,260–11,500 SO 01 Nábřežní zeď		Souprava č.:
Příloha: D.01_3.6.3 Výkres tvaru blok B		Měřítko: 1:25 1:50